SP132

Saco de compras em juta

100% juta*. ONE SIZE (51x16x39 cm). Capacidade: 31L. Saco arredondado com alças grandes. Encaixe lateral. Altura: 23cm. Largura: 5,5cm. * A juta é um material natural de origem vegetal. Biodegradável, resistente e reciclável, a fibra de juta não necessita de fertilizantes ou pesticidas para se desenvolver e liberta pouco dióxido de carbono.

One Size 465 g/m² 31 l



Natural

Certificações

Informações complementares

Logística

1 20

País de origem

IN - Índia

Código aduaneiro

42029298

Condições de lavagem

SP132

Saco de compras em juta

Dimensão

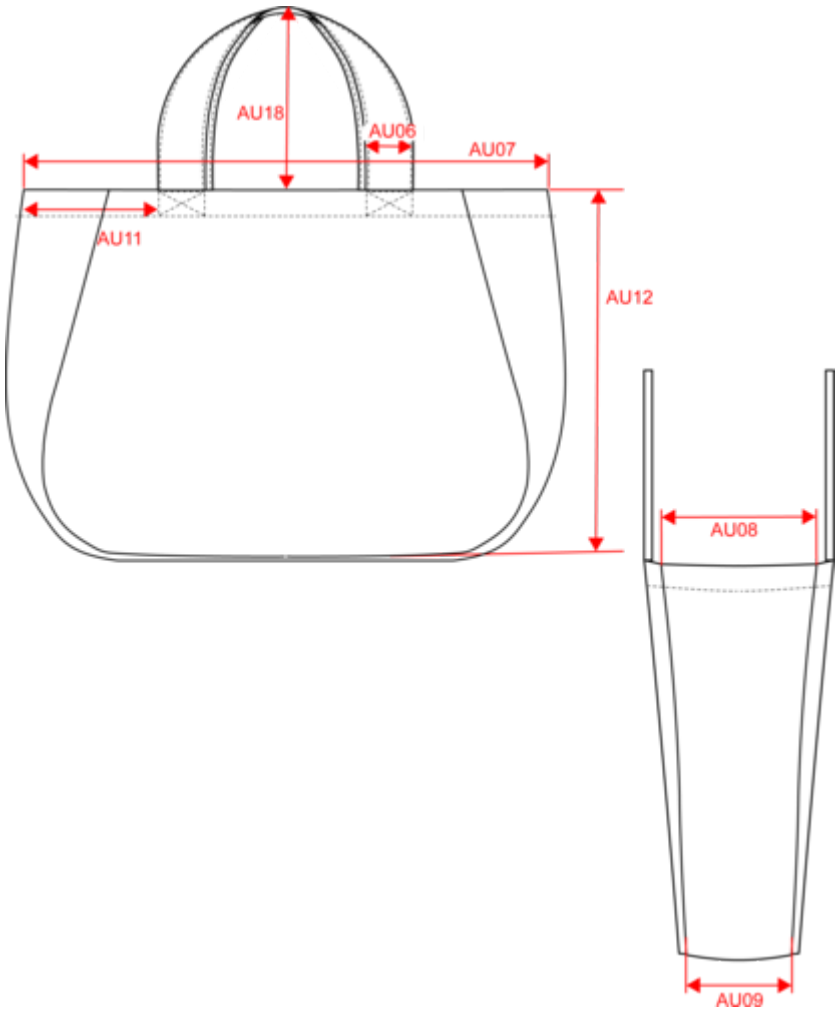

Measurements in cm	One Size
AU07 - Total width	51.00
AU09 - Depth of bottom part	16.00
AU12 - Total height	39.00
AU14 - Handle length	50.00
AU18 - Shoulder straps total height	23.00

SP132

Saco de compras em juta

Informações das cores

Natural
RVB : 229,227,215
Pantone C : 7534C
Pantone TCX : 12-0404TCX

Logística 1 20

Sizes	Width (cm)	Height (cm)	Length (cm)	Net weight (kg)	Gross weight (kg)	Pieces/Box	Pieces/Bundle
One Size	42.00	16.00	50.00	8.3	9.3	20	1