PA666

Cinto

• Ideal para uma iniciação segura ao rugby (TAG Rugby) ou qualquer outro desporto coletivo.

• Cinto regulável por clipes ajustáveis.



Cinto regulável com clip com duas tiras coloridas.

One Size

Certificações

Informações complementares

Logística

1 250

País de origem

IN - Índia

Código aduaneiro

63079098

Condições de lavagem





Black / Green | Black / Red | Black / Royal Blue | Black / Yellow

PA666

Cinto

Dimensão

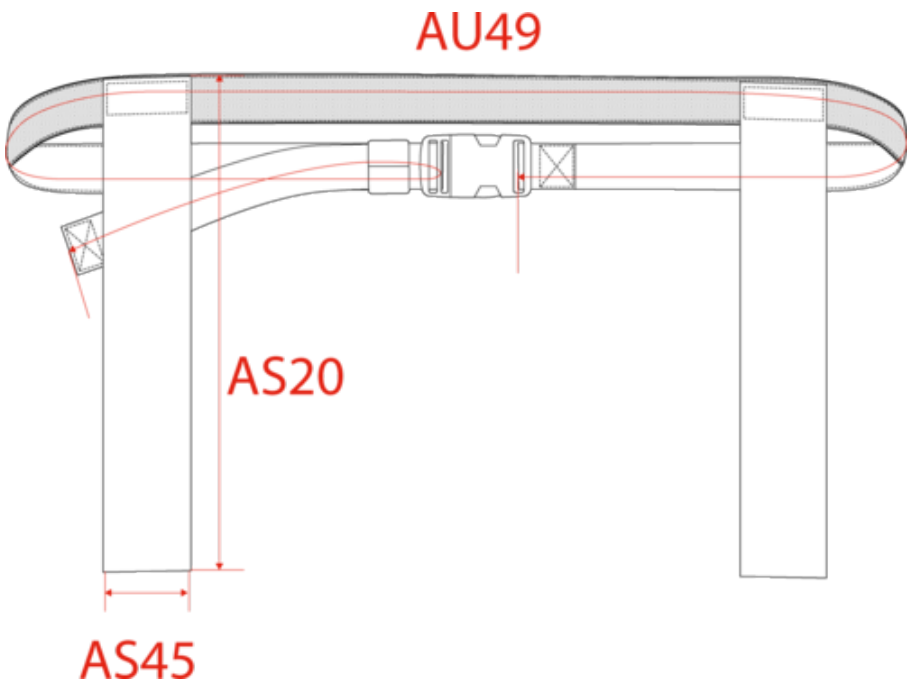

Measurements in cm	One Size
AS20 - Hatband height	34.00
	98.00

PA666

Cinto

Informações das cores



Black
RVB : 38,36,37
Pantone C : Neutral Black C
Pantone TCX : 19-4008TCX

Green
RVB : 38,133,55
Pantone C : 7740C
Pantone TCX : 17-6153TCX



Black
RVB : 38,36,37
Pantone C : Neutral Black C
Pantone TCX : 19-4008TCX

Red
RVB : 173,31,46
Pantone C : 7627C
Pantone TCX : 18-1657TCX



Black
RVB : 38,36,37
Pantone C : Neutral Black C
Pantone TCX : 19-4008TCX

Royal Blue
RVB : 33,59,127
Pantone C : 7687C
Pantone TCX : 19-3952TCX



Black
RVB : 38,36,37
Pantone C : Neutral Black C
Pantone TCX : 19-4008TCX

Yellow
RVB : 254,186,36
Pantone C : 1235C
Pantone TCX : 15-0955TCX

Logística  1  250

Sizes	Width (cm)	Height (cm)	Length (cm)	Net weight (kg)	Gross weight (kg)	Pieces/Box	Pieces/Bundle
One Size	40.00	30.00	40.00	12.5	14	250	0