native spirit

NS106

Duffeltas van fleece



Over

• Gemaakt van ecologische materialen.

• LSF-confectie.

• No Label: 100% personaliseerbaar met uw project.

Buitenkant : 85% biologisch katoen / 15% post-consumer Gerecycled Polyester. Voering : 75% pre-consumer Gerecycled katoen / 22% post-consumer Gerecycled Polyester / 3% andere vezels. ONE SIZE (25 x 50 x 25cm). Inhoud: 25L. Gekamd katoen. LSF-stof 3 draden (Low Shrinkage Fleece: voorgekrompen fleece) Enzymgewassen. Voering van gerecycleerde materialen (katoen en polyester). Opening met dubbele rits. Gevoerd met binnenzak met rits en rits voor personalisatie in gerecycleerd nylon. Ritsopening van gerecycleerd metaal. Versterkte hengsels. Let op: de kleur IVORY is zeer delicaat. Wij raden u aan uw artikel op 30°C te wassen met een mild wasmiddel en daarbij de wasvoorschriften in acht te nemen.

350 g/m²

Maten

One Size

Aanvullende informatie

Logistieke informatie

1

30

Land van herkomst

BD - Bangladesh

HS-codes

42029298

Kleuren

Almond Green · Black · Hibiscus Red · Iron Grey · Ivory · Mineral Grey · Navy Blue

Certificaten

Wasvoorschrift



native spirit

NS106

Duffeltas van fleece

Afmeting

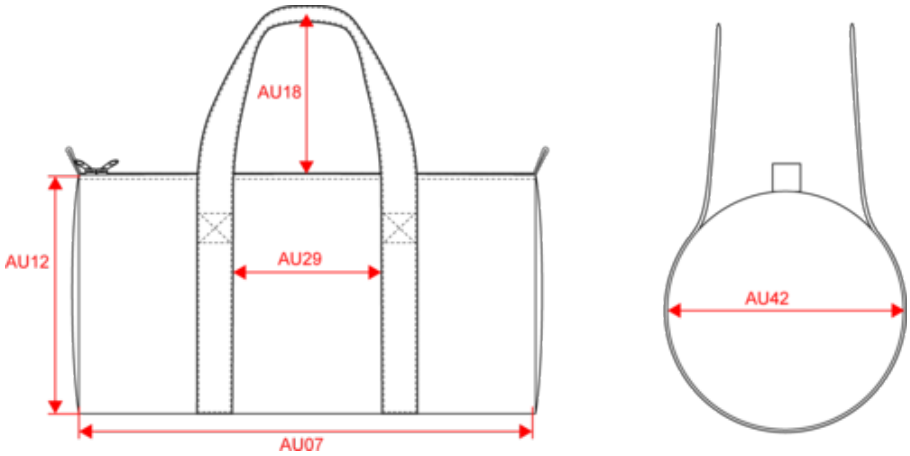

Measurements in cm	One Size
AU07 - Total width	50.00
AU12 - Total height	25.00
AU17 - Total depth	25.00
AU29 - Space between handle	23.50

native spirit

NS106

Duffeltas van fleece

Kleurinformatie

Almond Green
RVB : 140,143,129
Pantone C : 416C
Pantone TCX : 16-6008TCX

Black
RVB : 35,35,37
Pantone C : Black
Pantone TCX : 19-4004TCX

Hibiscus Red
RVB : 134,27,47
Pantone C : 1815C
Pantone TCX : 19-1656TCX

Iron Grey
RVB : 78,80,82
Pantone C : 446C
Pantone TCX : 19-3901TCX

Ivory
RVB : 236,231,218
Pantone C : 7534C
Pantone TCX : 11-0701TCX

Mineral Grey
RVB : 94,104,116
Pantone C : 431C
Pantone TCX : 18-4215TCX

Navy Blue
RVB : 41,45,57
Pantone C : 433C
Pantone TCX : 19-4010TCX

Logistieke informatie

1 30

Sizes	Width (cm)	Height (cm)	Length (cm)	Net weight (kg)	Gross weight (kg)	Pieces/Box	Pieces/Bundle
One Size	40.00	40.00	60.00	14.1	16	30	1