KP125

Panamá

• Material leve e agradável.

• Grande espaço de personalização.

• Usa-se na parte superior da cabeça para um ajuste ideal.



100% algodão (leve/fresco). Painel grande - ideal para personalização. Perímetro da cabeça: 58 cm.

One Size 180 g/m²

Certificações

OEKO TEX® STANDARD 100 CQ 1007/8 IFTH www.oeko-tex.com

Informações complementares

Logística

100

País de origem

CN - China

Código aduaneiro

65050090

Condições de lavagem



Black, Bright yellow, Dark Khaki, Forest Green, Navy, Orange, Red / White, Royal Blue, Royal Blue / White, Tango Red, White

KP125

Panamá

Dimensão

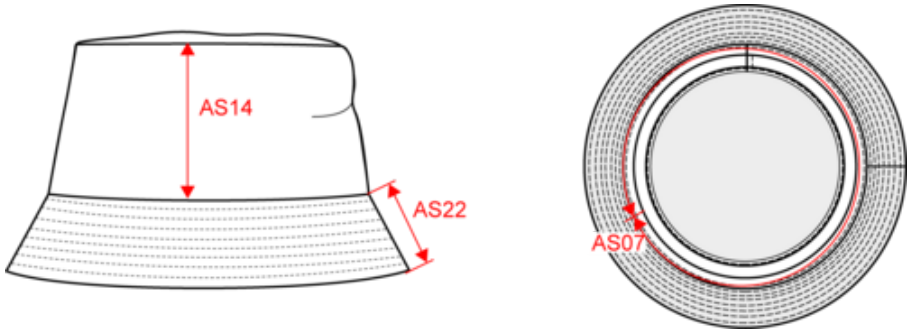

Measurements in cm	One Size
AS07 - Total circumference	58.00
AS14 - Back height	9.00
AS22 - Brim width	5.50

KP125

Panamá

Informações das cores

Black
RVB : 35,35,37
Pantone C : Black
Pantone TCX : 19-4004TCX

Bright yellow
RVB : 247,222,62
Pantone C : 107C
Pantone TCX : 12-0752TCX

Dark Khaki
RVB : 75,71,61
Pantone C : 418C
Pantone TCX : 19-0414TCX

Forest Green
RVB : 32,62,51
Pantone C : 567C
Pantone TCX : 19-5920TCX

Navy
RVB : 41,46,56
Pantone C : 433C
Pantone TCX : 19-4012TCX

Orange
RVB : 252,107,16
Pantone C : 1585C
Pantone TCX : 16-1364TCX

Red
RVB : 195,32,54
Pantone C : 200C
Pantone TCX : 19-1664TCX

White
RVB : 236,236,252
Pantone C : White
Pantone TCX : 11-0601TCX

Royal Blue
RVB : 33,59,127
Pantone C : 7687C
Pantone TCX : 19-3952TCX

Royal Blue
RVB : 33,59,127
Pantone C : 7687C
Pantone TCX : 19-3952TCX

White
RVB : 236,236,252
Pantone C : White
Pantone TCX : 11-0601TCX

Tango Red
RVB : 191,19,52
Pantone C : 200C
Pantone TCX : 19-1664TCX

White
RVB : 236,236,252
Pantone C : White
Pantone TCX : 11-0601TCX

Logística 100

Sizes	Width (cm)	Height (cm)	Length (cm)	Net weight (kg)	Gross weight (kg)	Pieces/Box	Pieces/Bundle
One Size	32.00	26.00	60.00	0.00000	0.00000	100	0