KI0617

Saco multidesportos

• Resistente e fácil de personalizar.

• Alça de ombro amovível para maior polivalência.

• Bolso para calçado em rede, simples e rápido.



Saco multidesportos em poliéster 600D. 2 bolsos laterais, um em rede e outro para sapatos. Alça de ombro amovível.

One Size | 460 g/m² | 46 l



Certificações

Informações complementares

Logística

1 | 25

País de origem

CN - China

Código aduaneiro

42029291

KI0617

Saco multidesportos

Dimensão

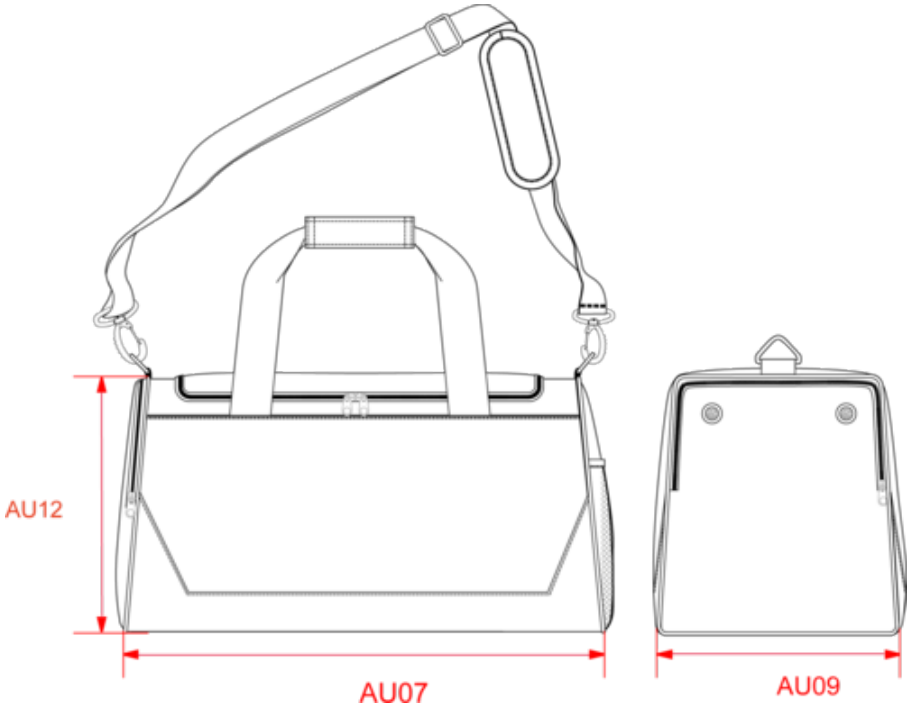

Measurements in cm	One Size
AU09 - Depth of bottom part	28.00
AU12 - Total height	32.00

KI0617

Saco multidesportos

Informações das cores



Black
RVB : 35,35,37
Pantone C : Black
Pantone TCX : 19-4004TCX



Black
RVB : 35,35,37
Pantone C : Black
Pantone TCX : 19-4004TCX

Fuchsia
RVB : 188,21,94
Pantone C : 7425C
Pantone TCX : 18-1945TCX



Dark Grey
RVB : 63,60,60
Pantone C : 447C
Pantone TCX : 19-0000TCX

Burnt Lime
RVB : 169,179,92
Pantone C : 7495C
Pantone TCX : 15-0535TCX



Dark Grey
RVB : 63,60,60
Pantone C : 447C
Pantone TCX : 19-0000TCX

Royal Blue
RVB : 33,59,127
Pantone C : 7687C
Pantone TCX : 19-3952TCX



Navy
RVB : 41,46,56
Pantone C : 433C / Black
Pantone TCX : 19-4012TCX / 19-4004TCX



Navy
RVB : 41,46,56
Pantone C : 433C / Black
Pantone TCX : 19-4012TCX / 19-4004TCX

Light Grey
RVB : 154,150,144
Pantone C : 402C
Pantone TCX : 16-4400TCX



Olive Camouflage
RVB :
Pantone C : -
Pantone TCX : -

Logística  1  25

Sizes	Width (cm)	Height (cm)	Length (cm)	Net weight (kg)	Gross weight (kg)	Pieces/Box	Pieces/Bundle
One Size	35.00	52.00	59.00	16.2	17	25	1