KI0412

Pasta porta-documentos

• Muito resistente e fácil de personalizar.

• Bolso frontal com pala e fecho com fivela para maior segurança.

• Alça a tiracolo amovível e ajustável para maior conforto.



Pasta/Saco para-documentos em poliéster 600D, aba frontal com bolso e mola de encaixe, fecho, alça ajustável e amovível, bolso interior com compartimentos para arrumação.

One Size | 350 g/m² | 14 l

Black | Black / Light Grey | Black / Navy | Black / Red

Certificações

Informações complementares

Logística

25

País de origem

CN - China

Código aduaneiro

42021291

KI0412

Pasta porta-documentos

Dimensão

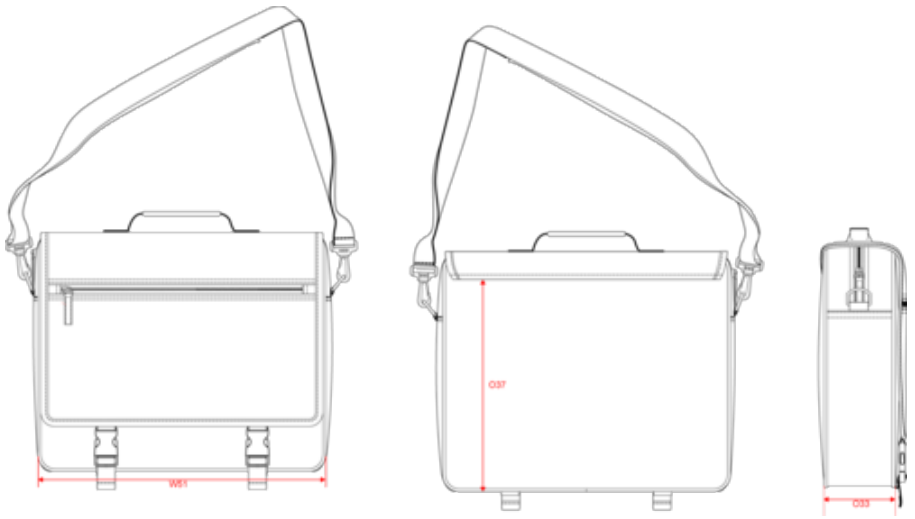

Measurements in cm	One Size
AU07 - Total width	38.00
AU09 - Depth of bottom part	10.00
AW04 - Side height	31.00

KI0412

Pasta porta-documentos

Informações das cores



Black
RVB : 35,35,37
Pantone C : Black
Pantone TCX : 19-4004TCX



Black
RVB : 35,35,37
Pantone C : Black
Pantone TCX : 19-4004TCX

Light Grey
RVB : 154,150,144
Pantone C : 402C
Pantone TCX : 16-4400TCX



Black
RVB : 35,35,37
Pantone C : Black
Pantone TCX : 19-4004TCX

Navy
RVB : 41,46,56
Pantone C : 433C / Black
Pantone TCX : 19-4012TCX / 19-4004TCX



Black
RVB : 35,35,37
Pantone C : Black
Pantone TCX : 19-4004TCX

Red
RVB : 195,32,54
Pantone C : 200C
Pantone TCX : 19-1664TCX

Logística  25

Sizes	Width (cm)	Height (cm)	Length (cm)	Net weight (kg)	Gross weight (kg)	Pieces/Box	Pieces/Bundle
One Size	40.00	45.00	50.00	11.5	12.5	25	1