KI0388

Große Kühltasche



100 % Polyester. 600D. Große Kühltasche mit verstellbarem Schultergurt. Gepolstertes Schulterpolster am Schultergurt für mehr Komfort. Öffnung an der Oberseite im Kofferstil mit Griff. Große Vordertasche mit Kontraststreifen zur einfachen Veredelung. Reißverschlusszug aus Kordel. Seitlicher Gummizug, um die Tasche im gefalteten Zustand zu halten und ihre Aufbewahrung zu erleichtern.

One Size | 320 g/m² | 38 l

Zertifikate

Zusätzliche Informationen

Logistik

1 | 5

Herkunftsland

CN - China, Volksrepublik

Zolltarifnummer

42029298

Cool Green / Nordic Grey

Twilight Blue / Powder Grey

Maintenance

KI0388

Große Kühltasche

Maße

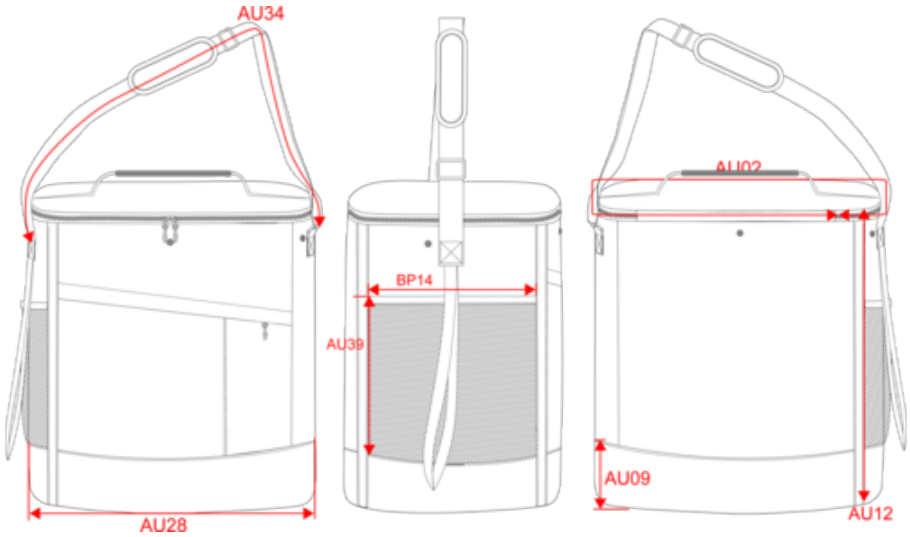

Measurements in cm	One Size
AU09 - Depth of bottom part	8.00
AU12 - Total height	37.00

KI0388

Große Kühltasche

Farbinformationen



Cool Green
RVB :
Pantone C :
Pantone TCX :

Nordic Grey
RVB :
Pantone C :
Pantone TCX :



Twilight Blue
RVB : 44,55,73
Pantone C : 7546C
Pantone TCX : 19-4024TCX

Powder Grey
RVB :
Pantone C :
Pantone TCX :

Logistik  1  5

Sizes	Width (cm)	Height (cm)	Length (cm)	Net weight (kg)	Gross weight (kg)	Pieces/Box	Pieces/Bundle
One Size	40.00	20.00	57.00	3	4	5	1