KI0385

Kühltasche mit Schulterriemen



100 % Polyester (Nomad Brown Heather). 65 % Polyester, 20 % Baumwolle, 10 % Viskose und 5 % sonstige Fasern (Greige). Hauptmaterial: 600D. Kühltasche mit verstellbarem Schultergurt. Groß genug für 6 Dosen à 33 cl. Ungefütterte Vordertasche zur einfachen Veredelung.

One Size | 190 g/m² | 4,5 l

Zertifikate

Zusätzliche Informationen

Logistik

1 | 60

Herkunftsland

CN - China, Volksrepublik

Zolltarifnummer

42029298

Nomad Brown Heather / Greige

Maintenance

KI0385

Kühltasche mit Schulterriemen

Maße

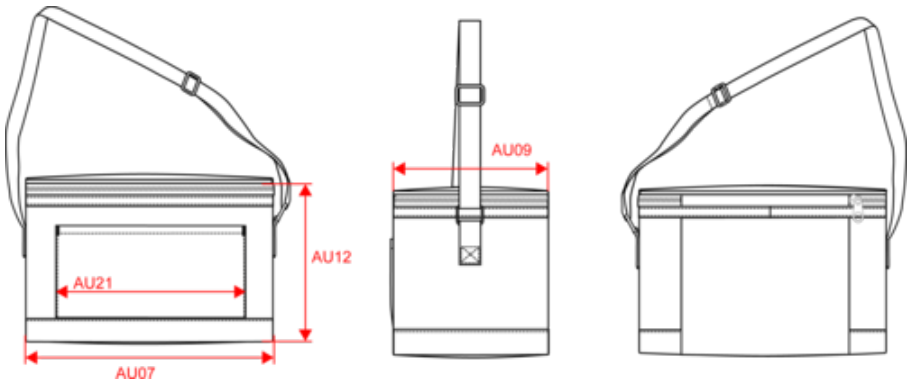

Measurements in cm	One Size
AU07 - Total width	21.00
AU09 - Depth of bottom part	14.00
AU12 - Total height	14.50
AU21 - Front pocket width	15.00

KI0385

Kühltasche mit Schulterriemen

Farbinformationen

Nomad Brown Heather Greige

RVB :
Pantone C :
Pantone TCX :

RVB :
Pantone C :
Pantone TCX :

Logistik 1 60

Sizes	Width (cm)	Height (cm)	Length (cm)	Net weight (kg)	Gross weight (kg)	Pieces/Box	Pieces/Bundle
One Size	34.00	50.00	52.00	9	9.4	60	1