KI0345

Mini-saco isotérmico



• Formato mini muito prático, podendo conter até 6 latas.

• Personalização fácil graças a um bolso frontal para espaço de arrumação adicional.

• Flexível e resistente.

Saco isotérmico em poliéster 210D com enchimento em alumínio. Bolso frontal para facilitar a personalização. Pode levar até 6 latas.

One Size 70 g/m² 5 l



Certificações

Informações complementares

Logística

10 100

País de origem

CN - China

Código aduaneiro

42029298

Condições de lavagem



KI0345

Mini-saco isotérmico

Dimensão

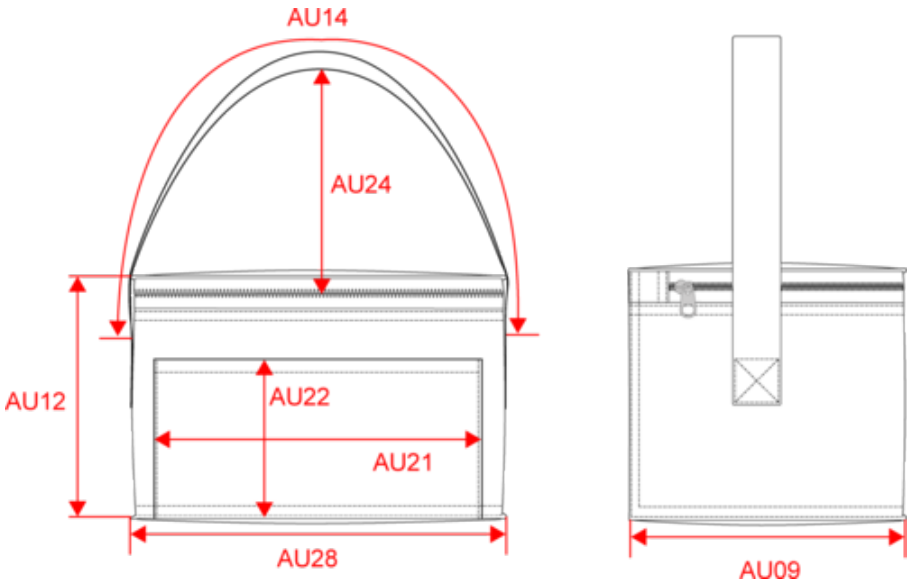

Measurements in cm	One Size
AU09 - Depth of bottom part	15.00
AU12 - Total height	15.00
AU14 - Handle length	60.00
AU21 - Front pocket width	17.00
AU22 - Front pocket height	11.00
AU24 - Handle height	21.00
AU28 - Bottom width	20.00

KI0345

Mini-saco isotérmico

Informações das cores

Black
RVB : 35,35,37
Pantone C : Black
Pantone TCX : 19-4004TCX

Navy
RVB : 41,46,56
Pantone C : 433C / Black
Pantone TCX : 19-4012TCX / 19-4004TCX

Red
RVB : 195,32,54
Pantone C : 200C
Pantone TCX : 19-1664TCX

Turquoise
RVB : 49,180,207
Pantone C : 632C
Pantone TCX : 16-4535TCX

White
RVB : 236,236,252
Pantone C : White
Pantone TCX : 11-0601TCX

Logístic  10  100

Sizes	Width (cm)	Height (cm)	Length (cm)	Net weight (kg)	Gross weight (kg)	Pieces/Box	Pieces/Bundle
One Size	36.00	39.00	56.00	4.23	5.2	100	0