Light Grey

Navy

KI0317

Saco isotérmico com duplo compartimento

• Flexível e resistente.

• Separação com um compartimento duplo.

• Bolso frontal grande para uma arrumação rápida.

Saco isotérmico com compartimento duplo, em poliéster 600D, bolso frontal grande, alça de ombro ajustável.

 One Size  185 g/m²  13 l

Certificações

Informações complementares

Logística

 1  20

País de origem

 CN - China

Código aduaneiro

 42029298

Condições de lavagem



KI0317

Saco isotérmico com duplo compartimento

Dimensão

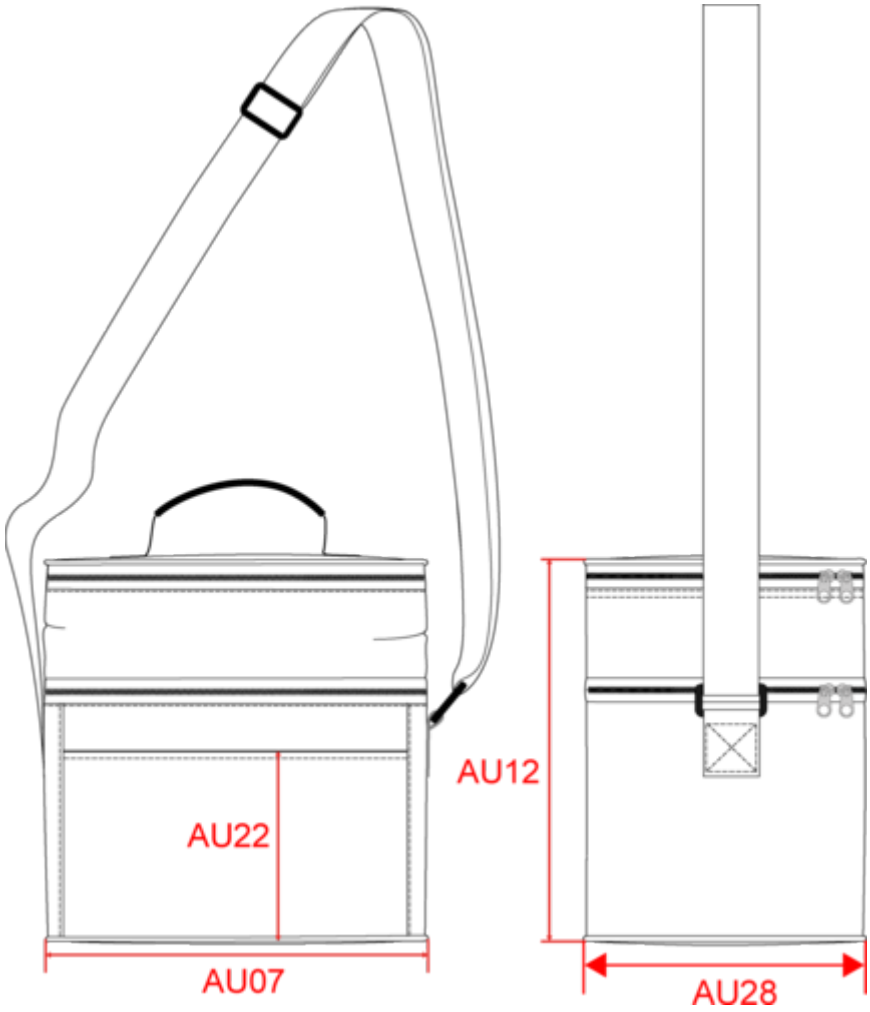

Measurements in cm	One Size
AU07 - Total width	26.00
AU12 - Total height	26.00
AU22 - Front pocket height	13.00
AU28 - Bottom width	19.00

KI0317

Saco isotérmico com duplo compartimento

Informações das cores

Light Grey
RVB : 154,150,144
Pantone C : 402C
Pantone TCX : 16-4400TCX

Navy
RVB : 41,46,56
Pantone C : 433C / Black
Pantone TCX : 19-4012TCX / 19-4004TCX

Logística 1 20

Sizes	Width (cm)	Height (cm)	Length (cm)	Net weight (kg)	Gross weight (kg)	Pieces/Box	Pieces/Bundle
One Size	43.00	45.00	50.00	5.2	6.2	20	1