IB6174

Colete acolchoado criança

• Espaço grande para personalização no peito e nas costas.

• Vários bolsos para maior funcionalidade.

• Saco de arrumação incluído.



100% poliéster 290T. Enchimento interior: 100% poliéster. Forro: 100% poliéster 290T tom sobre tom. Corte direito. Gola subida. Dois bolsos laterais forrados em 290T, com fechos em nylon e cursores tom sobre tom. Dois bolsos interiores. Fecho de correr em nylon tom sobre tom com protecção de queixo e cursor. Acolchoado na horizontal. Faixa acolchoada mais larga de 11 cm à frente e de 14,5 cm nas costas, para facilitar a personalização. Acabamento cavas e cós com recobrimento elástico tom sobre tom. Presilha para pendurar no interior da gola. Produto comprimível no seu saco de arrumação. Etiqueta de marca amovível. Enchimento injectado: o peso pode variar consoante as zonas da peça. O peso total é indicativo.

6/8 ans 8/10 ans 10/12 ans 12/14 ans 430 g/m²

Certificações

OEKO-TEX® STANDARD 100 CQ 1007/8 IFTH www.oeko-tex.com

Black Navy

Informações complementares

Logística

1 15

País de origem

MM - Myanmar

Código aduaneiro

62024010

Também existe em versão



IB6173 IB6172

IB6174

Colete acolchoado criança

Dimensão

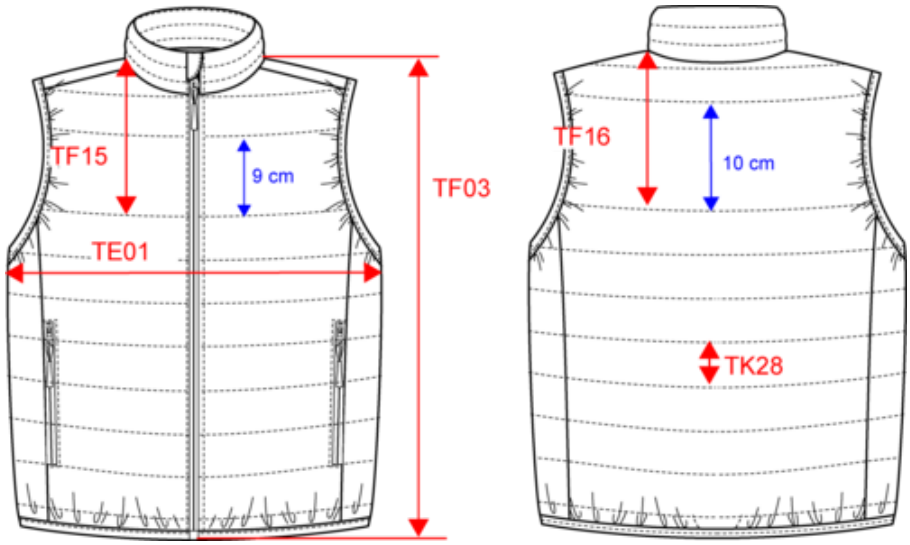

Measurements in cm	6/8 ans	8/10 ans	10/12 ans	12/14 ans
TE01 - 1/2 chest width at 1.5cm below armhole	39.90	42.50	46.00	49.50
TF01 - Total height from HSP	48.20	53.00	57.80	62.60
	4.00	4.50	5.00	5.50

IB6174

Colete acolchoado criança

Informações das cores

Black
RVB : 35,35,37
Pantone C : Black
Pantone TCX : 19-4004TCX

Navy
RVB : 41,46,56
Pantone C : 433C
Pantone TCX : 19-4012TCX

Logística  1  15

Sizes	Width (cm)	Height (cm)	Length (cm)	Net weight (kg)	Gross weight (kg)	Pieces/Box	Pieces/Bundle
6/8 ans	40.00000	25.00000	60.00000	4.37000	5.47000	15	1
8/10 ans	40.00000	25.00000	60.00000	4.88000	5.98000	15	1
10/12 ans	40.00000	30.00000	60.00000	5.55000	6.65000	15	1
12/14 ans	40.00000	30.00000	60.00000	6.00000	7.11000	15	1